WOOD PROJECT
sauna · spa

Schema funzionale evacuazione fumi
Smoke outlet

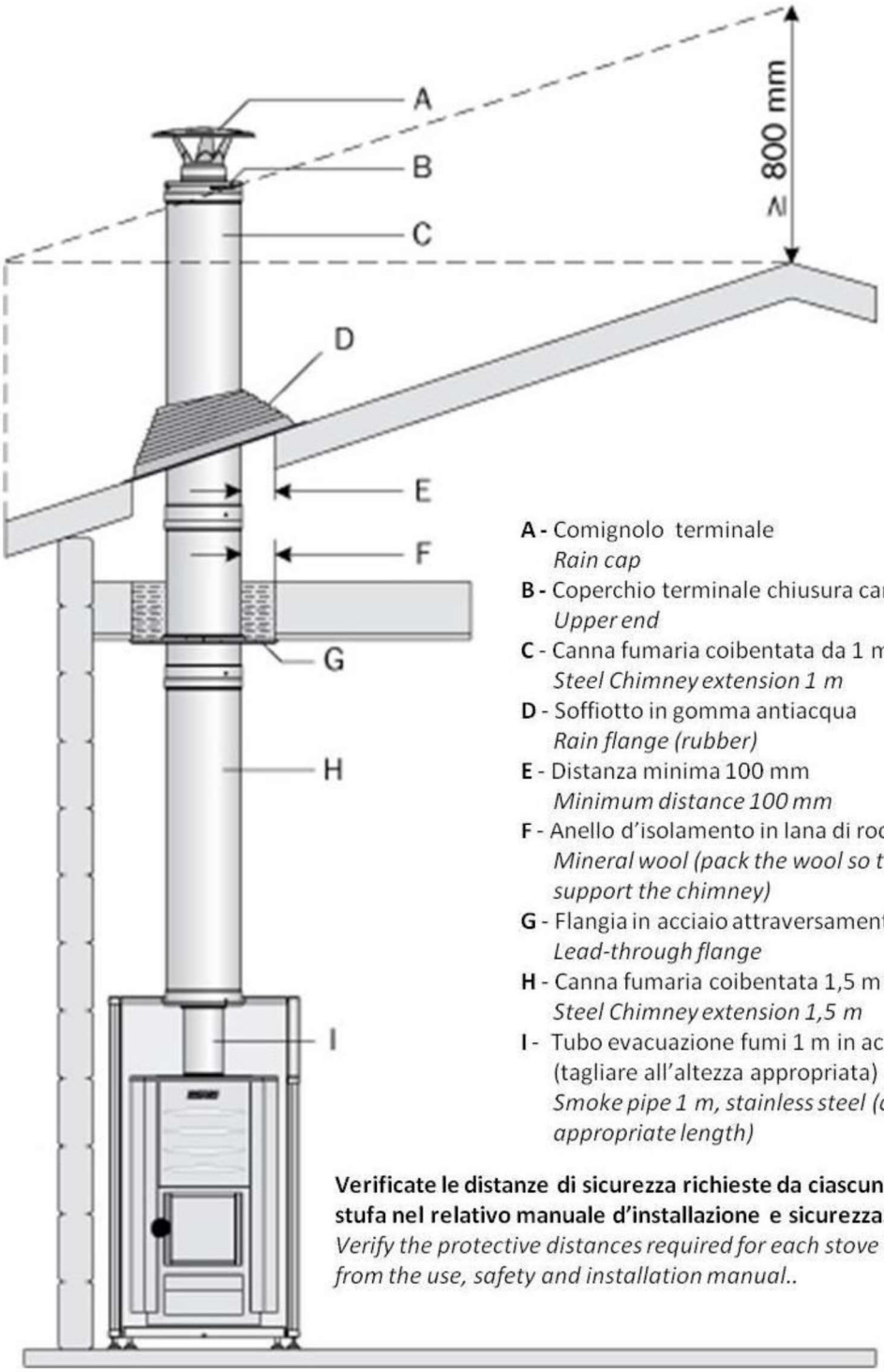

A - Comignolo terminale
Rain cap
B - Coperchio terminale chiusura canna fumaria
Upper end
C - Canna fumaria coibentata da 1 m
Steel Chimney extension 1 m
D - Soffiotto in gomma antiacqua
Rain flange (rubber)
E - Distanza minima 100 mm
Minimum distance 100 mm
F - Anello d'isolamento in lana di roccia
Mineral wool (pack the wool so that it support the chimney)
G - Flangia in acciaio attraversamento tetto
Lead-through flange
H - Canna fumaria coibentata 1,5 m
Steel Chimney extension 1,5 m
I - Tubo evacuazione fumi 1 m in acciaio inox (tagliare all'altezza appropriata)
Smoke pipe 1 m, stainless steel (cut to the appropriate length)

Verificate le distanze di sicurezza richieste da ciascun modello di stufa nel relativo manuale d'installazione e sicurezza.
Verify the protective distances required for each stove from the use, safety and installation manual..